Gotthard Knödlseder Hammerwerk GmbH, Industriestr. 20 - D-94051 Hauzenberg

GERÄTEDATENBLATT

Comacchio – MC 15

Transportdaten

Länge [mm]:	7.890
Breite [mm];	2.370
Höhe [mm]:	3.240
Gesamtgewicht [kg]:	16.700
Bodendruck [kg/cm²]:	1,60

Motor

Type:	Diesel / Cummins QSB 4.5
Leistung [kW]:	119
Abgasstufe:	STEP 3B / TIER 4i
Dieseltankinhalt [L]:	210
Schallpegel [dB (A)]:	110
Hydrauliköltank [L]:	420
Art Hydrauliköl:	Panolin HLP 46 SYNTH

Lafette

Vorschubkraft [kN]:	80
Rückzugskraft [kN]:	80
Lafettenverschub [mm]:	1.200
Gesamtlänge [mm]:	6.000
Nettovorschub [mm]:	3.550
Mastverlängerung 1 [mm]	600
Gesamtlänge 1 [mm]:	6.600
Nettovorschub 1 [mm]:	4.150

Kenndaten

Baujahr:	2015
Seriennummer:	2359

Gotthard Knödlseder Hammerwerk GmbH, Industriestr. 20 - D-94051 Hauzenberg

GERÄTEDATENBLATT

Bohrantrieb

Art:	Doppelkopfanlage drehend / drehend	
Längsverschub [mm]	450	
Drehantrieb	**Comacchio R 3200 – 2 Gang (Motor HP 677)**	
max. Drehmoment [daNm]:	*Gang 1/2/3*	3.000 / 1.500 / 1.000
max. Drehzahl [U/min]:	*Gang 1/2/3*	25 / 50 / 70
Drehantrieb	**Comacchio R 900 C – 3 Gang (Motor 665/332)**	
max. Drehmoment [daNm]:	*Gang 1/2/3*	720 / 360 / 180
max. Drehzahl [U/min]:	*Gang 1/2/3*	35 / 70 / 140
Spülkopf	CTA 21 mit 1 ½“ Anschluss	

Klemm- / Brechvorrichtung

Klemmbereich [mm]:	45 - 360	
Klemmkraft [daN]:	23.000	(+ Ventil für Klemmkraftregulierung)
Brechkraft [daNm]:	3.500	
Rohrziehvorrichtung - Zugkraft [daN]:	11.300	Hub = 450mm

Hydraulische Seilwinde

max. Hubkraft [daN]:	2.000
Seillänge [m]:	50
Seildurchmesser [mm]:	10
Seilgeschwindigkeit [m/min]:	43

GERÄTEDATENBLATT

Hydraulischer Hilfskran (mit Funkfernbedienung)

Type:	Amco VEBA	V.805/F3S		
Schwenkbereich [°]	380			
Ausladung [m]:	3,7	5,1	6,4	7,8
Hubkraft [kg]:	1.100	770	590	480

Sonstige Ausstattung

Hochdruckwaschgerät	UDOR GC30/15
max. Fördermenge [L/min]:	20
max. Druck [bar]:	150
Zubehör:	Schlauchaufroller mit 15m Schlauch, Waschlanze und Zubehör
Spülpumpe	UDOR Gamma 202
Fördermenge [L/min]:	208
max. Druck [bar]:	60
Druckluftöler	
max. Druck [bar]:	26
Anschluss:	2“
Inhalt [L]:	8,5
Luftschieber	elektro-hydraulisch

KINEMATIK und ABMESSUNGEN

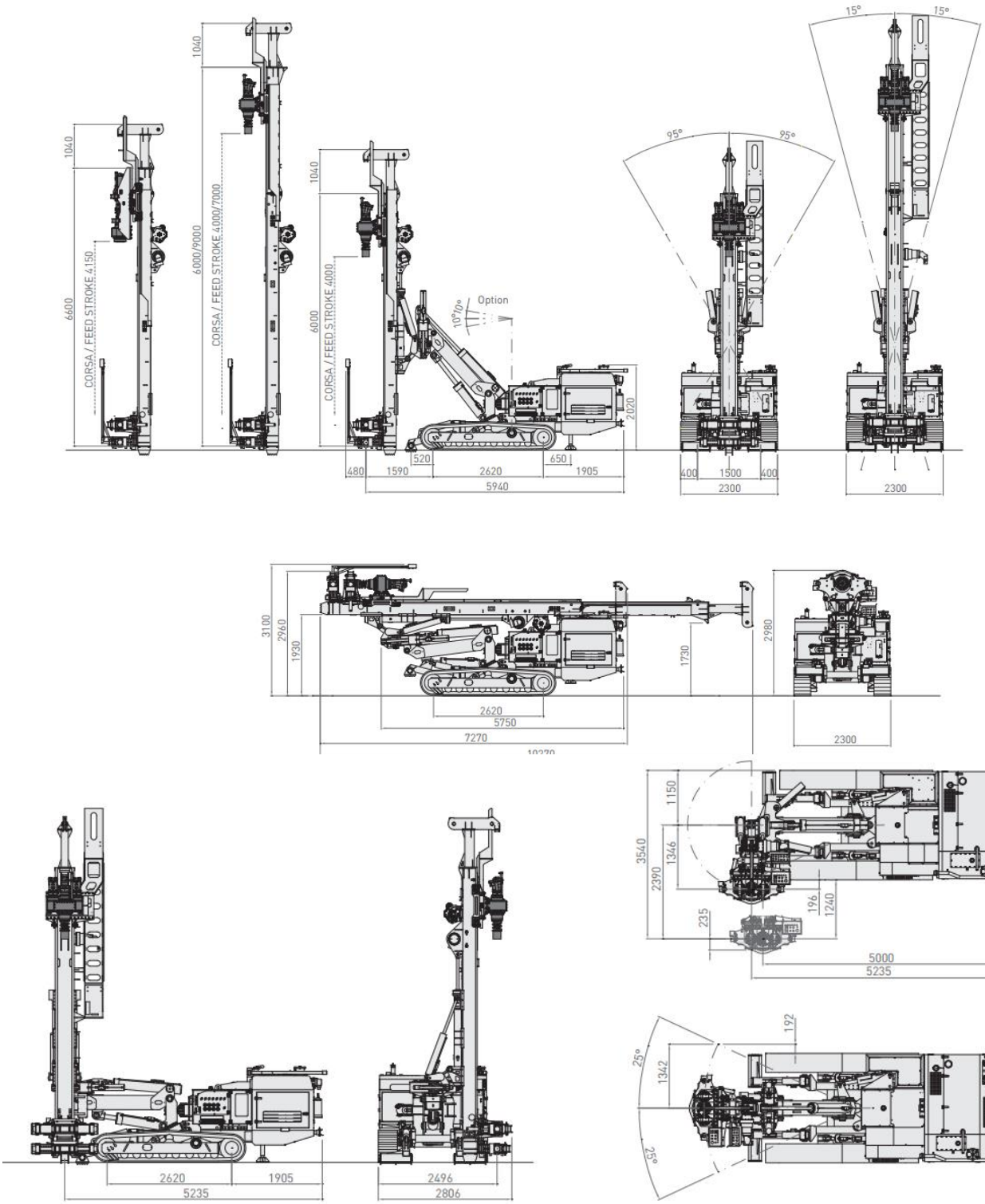

Gotthard Knödlseder Hammerwerk GmbH, Industriestr. 20 - D-94051 Hauzenberg
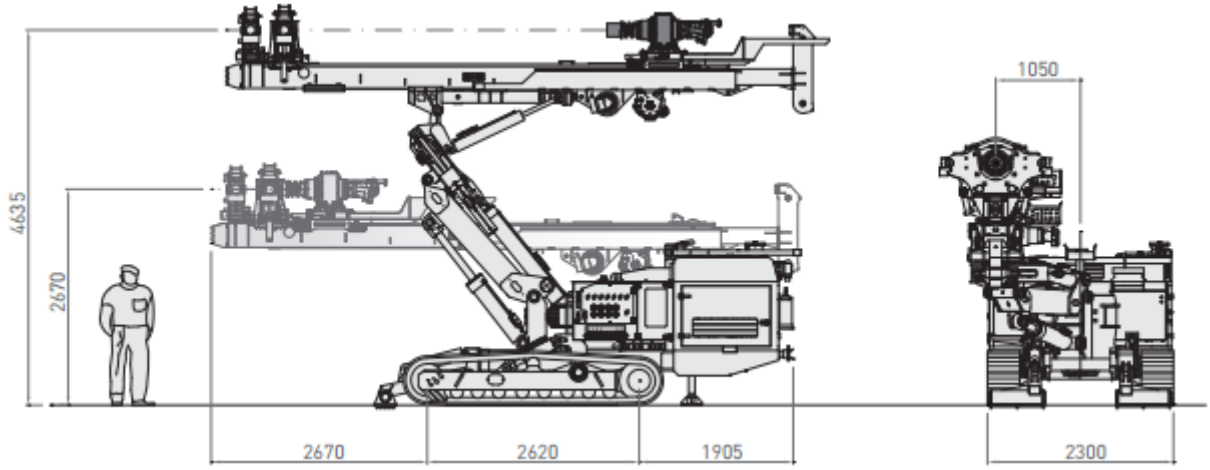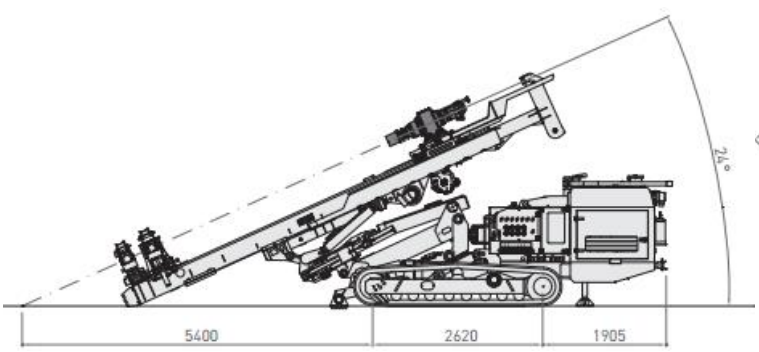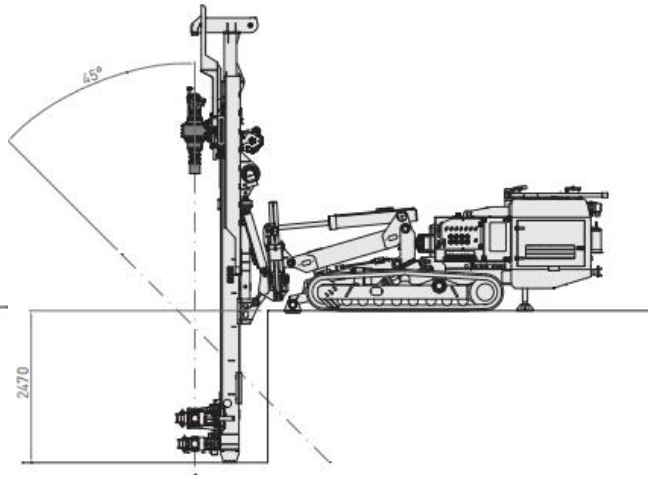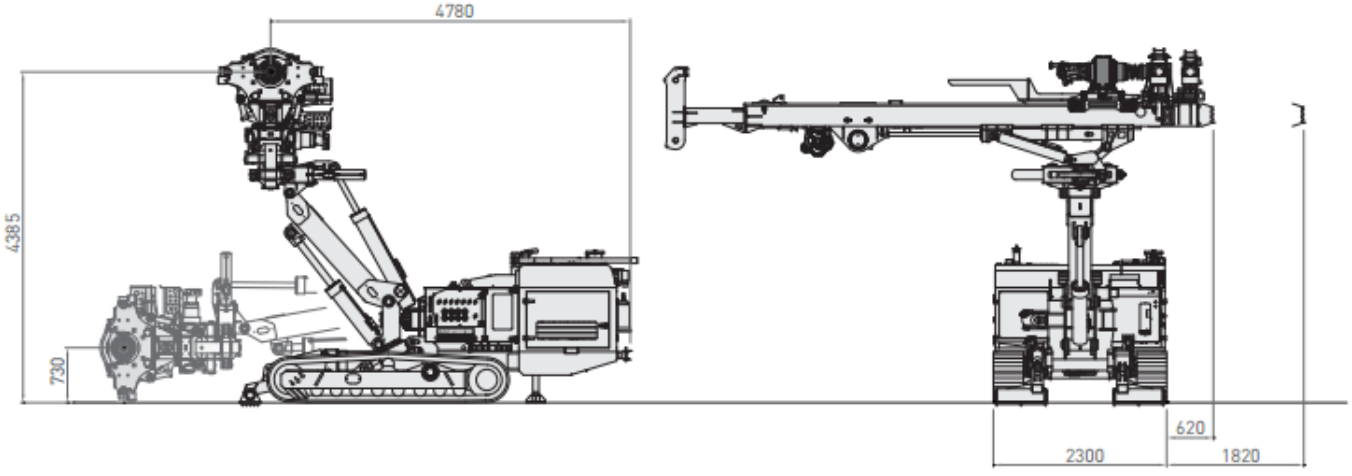
KINEMATIK und ABMESSUNGEN